novus (F) 300/450 (02) -MONTAŽNA SKICA

Pogled na gornji del naprave, kjer so priključki DN 160 za zračne vodnike in elektro kontakti.
LEVA naprava ima priključke za dovode in odvode iz **bivalnih prostorov** na **LEVI** strani.

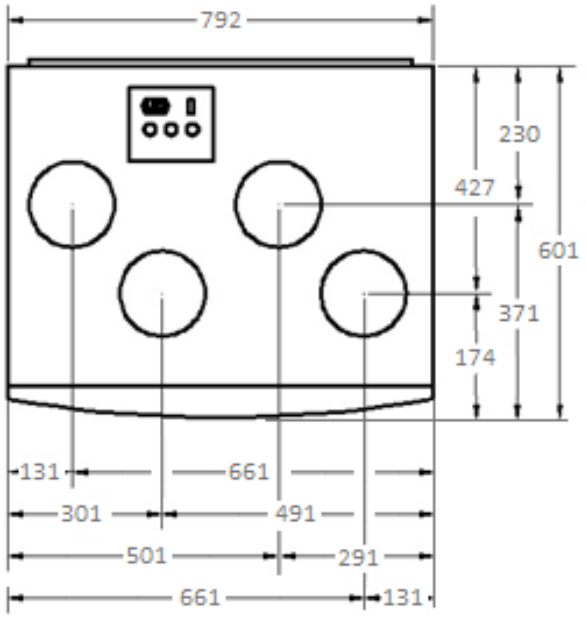

POGLED OD ZGORAJ

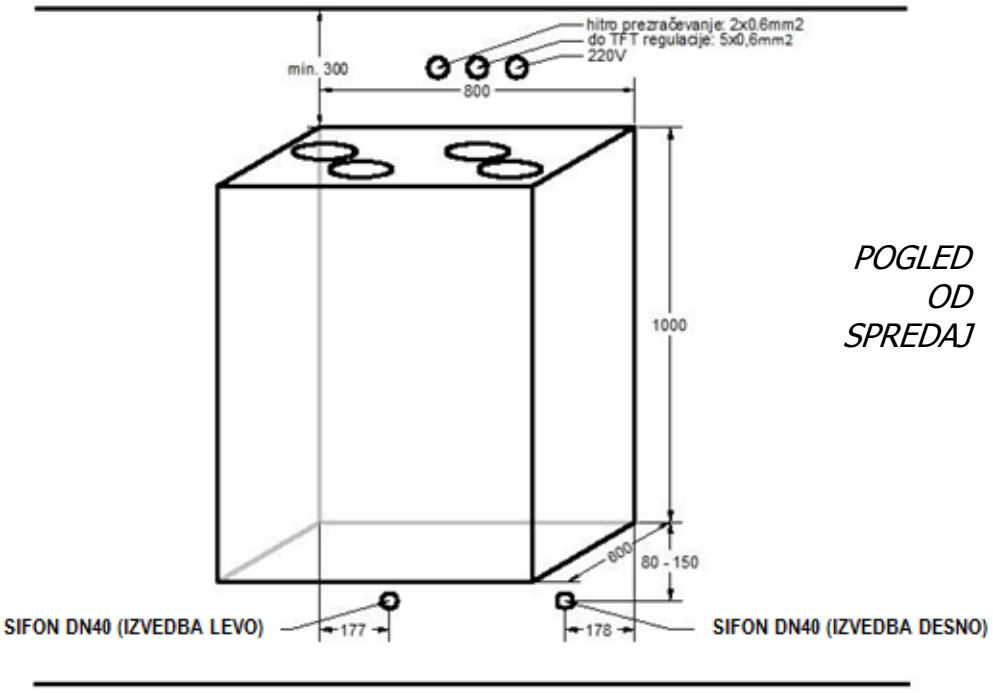

POGLED OD SPREDAJ

Električni priključki:

1. Nad- ali podometna doza, od nje po dve žici vsaj 0,6 mm^2 od vsake hitre tipke (kuhinja, kopalnica) za občasno maksimalno prezračevanje, ti vodniki se lahko zvežejo (šivajo) vzporedno
2. Nad- ali podometna doza, od nje kabel **5 x 0,75** mm^2 do lokacije **navadne 60 mm podometne doze z dvema luknjamia za vijačenje** za glavno regulacijo (TFT touchscreen)
3. Napajanje 220V, navadna vtičnica

*poz. 1 in 2 je možno združiti v eno nad- ali podometno dozo

E-NETSI d.o.o., Šmartinska 58, SI-1000 Ljubljana, Slovenija
Tel.: +386 (0)41 68 48 33, Fax: +386 (0)1 437 50 69, E-mail: e-netsi@siol.net
www.prezracevanje.si